Taille de la sangle côté cliqué : 50 cm

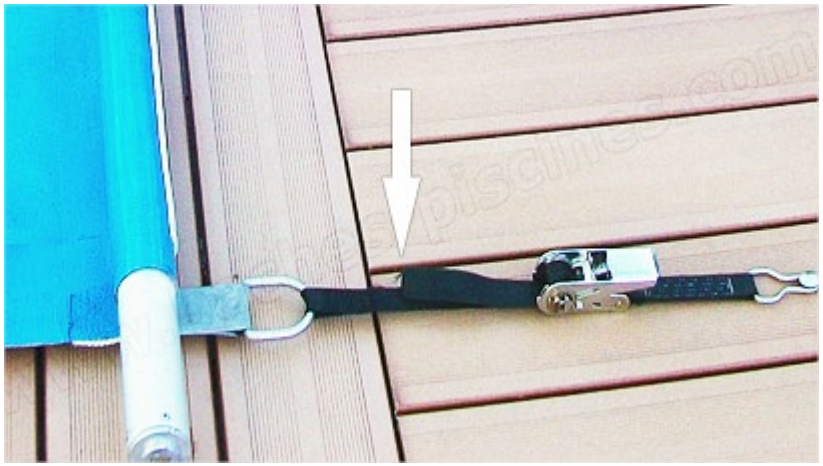

Taille de la sangle côté enroulement : 18 cm

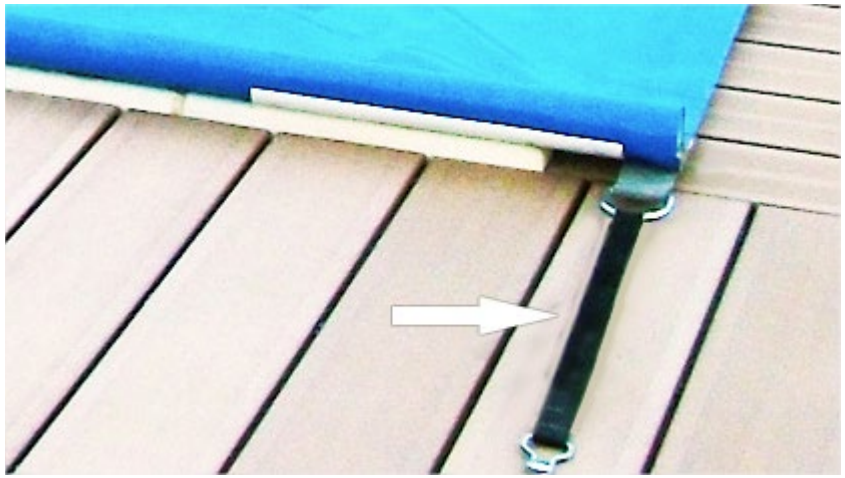

BÂCHE À BARRES – CÔTES DES SANGLES À CLIQUETS

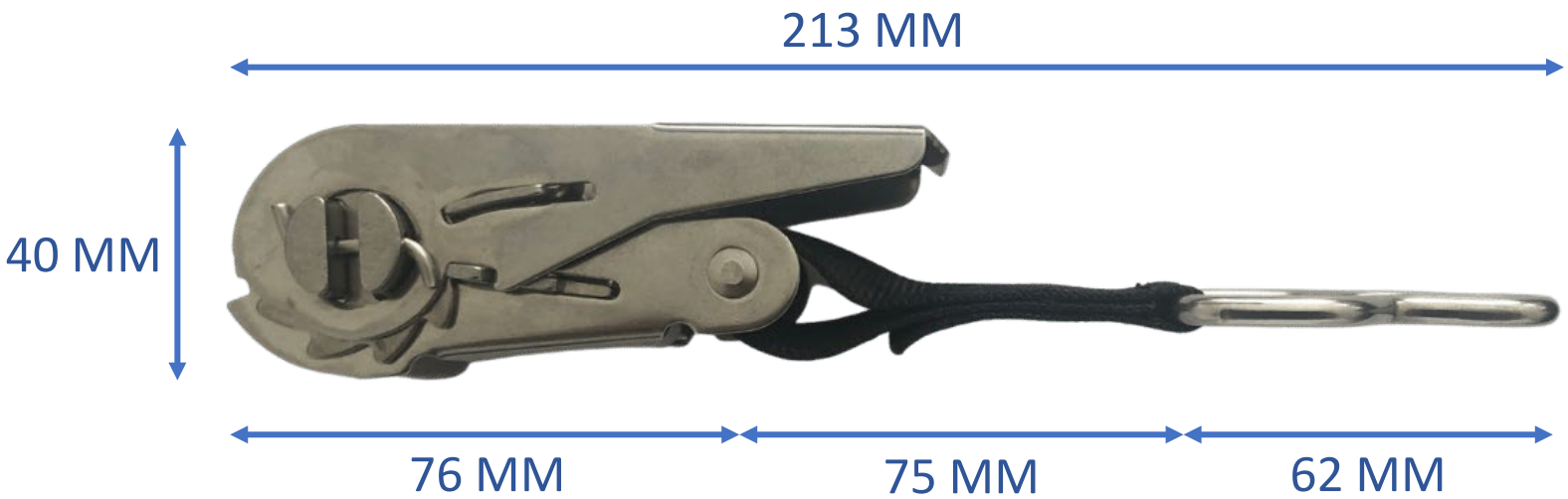

BÂCHE À BARRES – CÔTES DES PITONS ESCAMOTABLE – TERRASSE BÉTON / CARRELAGE

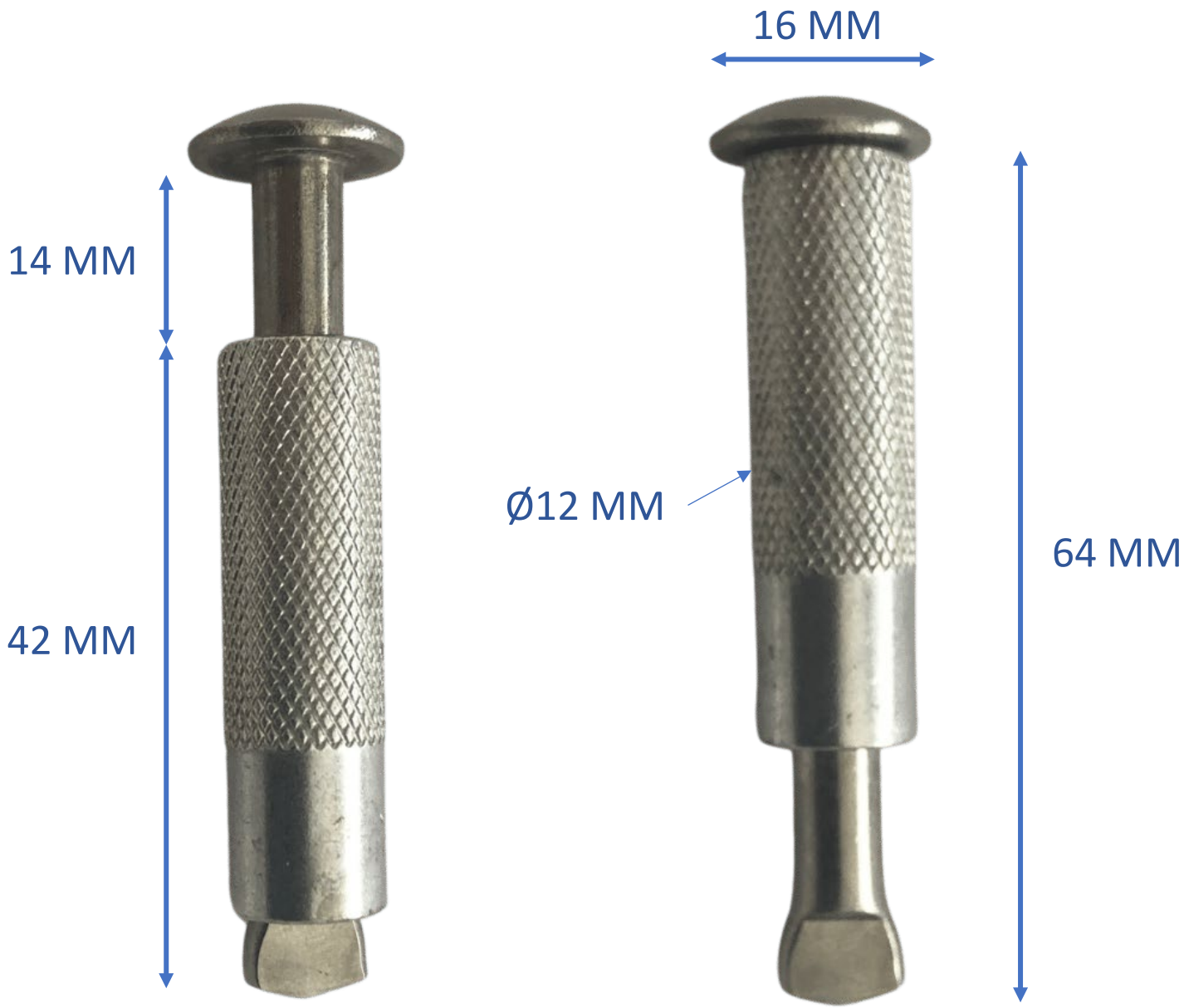
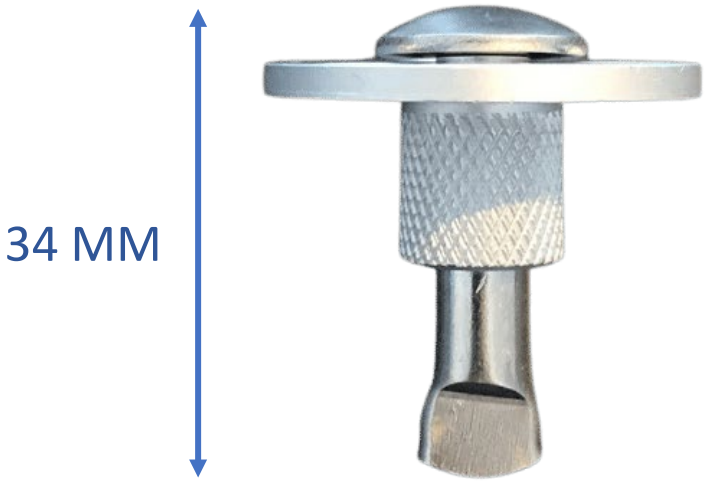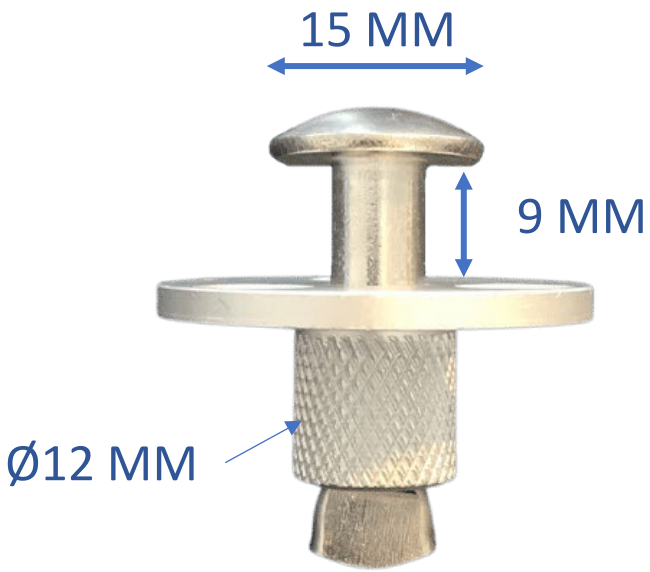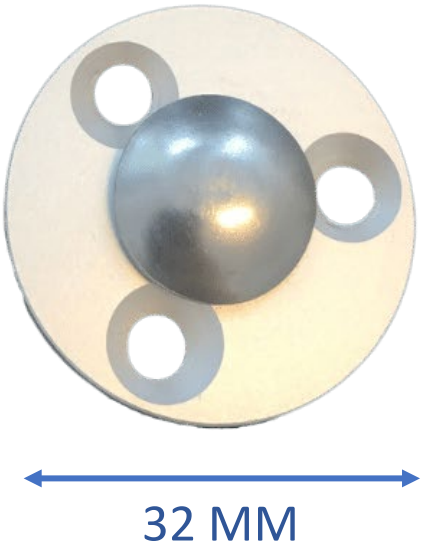
BÂCHE À BARRES – CÔTES DES PITONS ESCAMOTABLE – TERRASSE BOIS